ART. BE38/02

PINZE PIEGATE PER ANELLI ELASTICI ESTERNI

IN ACCIAIO SPECIALE PER UTENSILI INTERAMENTE BONIFICATO CON TESTE LUCIDATE CON PUNTE INSERITE TEMPRATE E BRUNITE IN MATERIALE AD..

€17,14

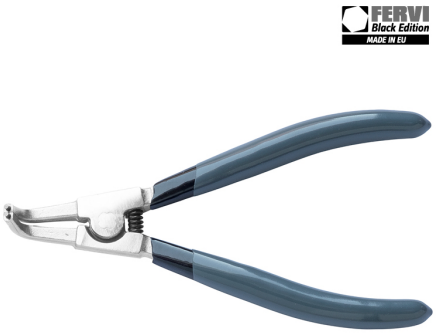

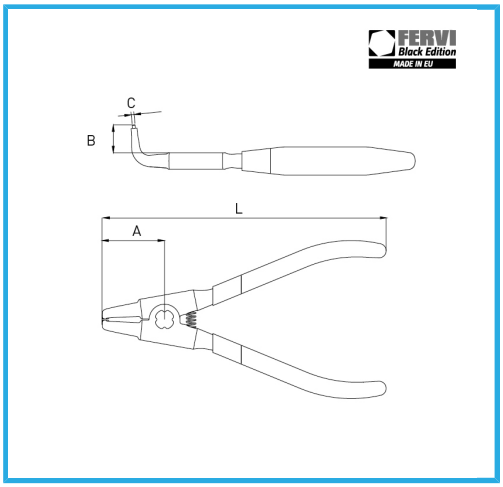

Misura nominale	140 mm
L	128 mm
Anelli elastici	Ø 10 - 25 mm
A	28,5 mm
B	12,5 mm
Peso lordo	0,13 kg
Codice EAN	8012667303891