ART. 0657/B
BANCO PER TORNIO UNIVERSALE

DA ASSEMBLARE, REGOLABILE IN TRE POSIZIONI, IN CASO DI MISURE SPECIALI È POSSIBILE FORARE LA LAMIERA. DOTATO DI 2 SPORTELLI..

€489,00

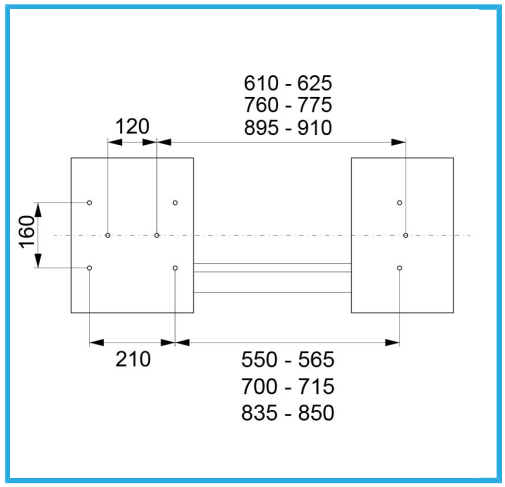

Dimensioni	90 - 91.5 | 105 - 106.5 | 118.5 - 119.5 x 433 x 720h mm
Peso netto	37,5 kg
Dimensioni imballo	760 x 580 x 420 h mm
Peso lordo	38,50 kg
Codice EAN	8012667226336

Scatola