ART. T00B/D
PORTA UTENSILI A SEDE PIANA

TIPO D DOTATO DI VITE PER LA REGOLAZIONE DELL'ALTEZZA E 3 VITI DI SERRAGGIO.

€185,00

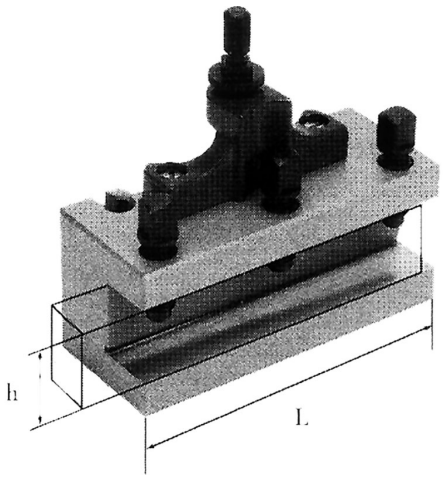

L	120 mm
h	25 mm
Peso lordo	1,67 kg
Codice EAN	8012667188320

Scatola