ART. T00E/D
PORTA UTENSILI A SEDE PIANA

TIPO D DOTATO DI VITE PER LA REGOLAZIONE DELL'ALTEZZA E 3 VITI DI SERRAGGIO.

€167,00

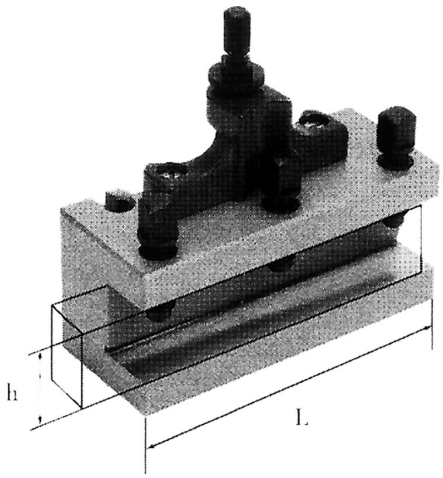

L	100 mm
h	20 mm
Peso lordo	1,10 kg
Codice EAN	8012667192242

Scatola