ART. 4/18D40
MANDRINO PORTA FRESE TIPO WELDON

FERVI

MAS-403 BT, CORPO MANDRINO BILANCIATO, PER FRESE (WELDON) SECONDO NORMA DIN 1835 B E DIN 6535 HB. FORNITO CON VITE DI SERRAGGIO...

€105,00

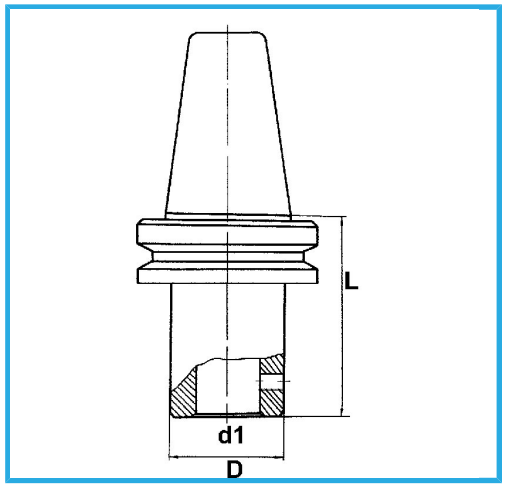

BT	40
d1 - h6	18 mm
D	48 mm
L	70 mm
Peso lordo	1,49 kg
Codice EAN	8012667195984

Scatola

Rettificato

18Ni CrMo5 -