ART. 22/CM3
MANDRINO CONO MORSE COMBINATO

FERVI

DIN 228/A PER FRESE CILINDRICHE FRONTALI SECONDO NORMA DIN 481, PER FRESE CON SCANALATURA LONGITUDINALE DIN 1880 E PER FRESE AD...

€102,00

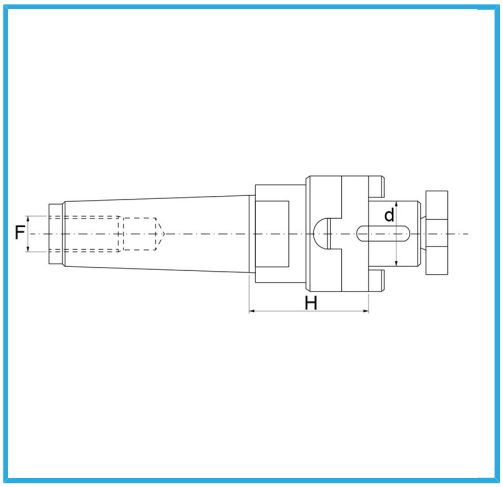

d - h6	22 mm
Attacco conico CM	3
F	M 12
H	50 mm
Peso lordo	0,72 kg
Codice EAN	8012667179618

Scatola

Rettificato

18NiCrMo5 -