# ART. F002/30L

## *SEGA A CAROTARE LUNGA CON ATTACCO WELDON*

PERMETTE UN TAGLIO MOLTO VELOCE, NON NECESSITA DI PREFORO E NON CREA NESSUNA FORMAZIONE DI BAVA GRAZIE AL MINOR SFORZO DEL...

**€124,00**

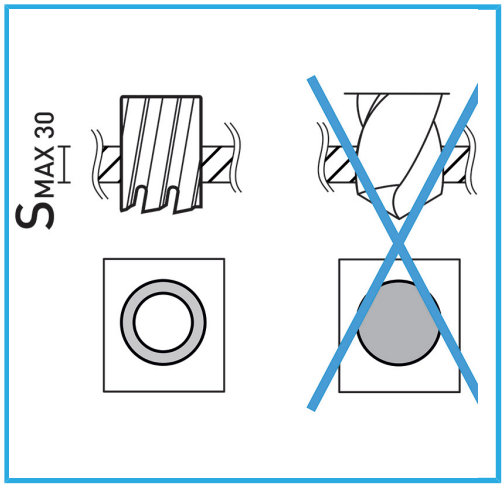


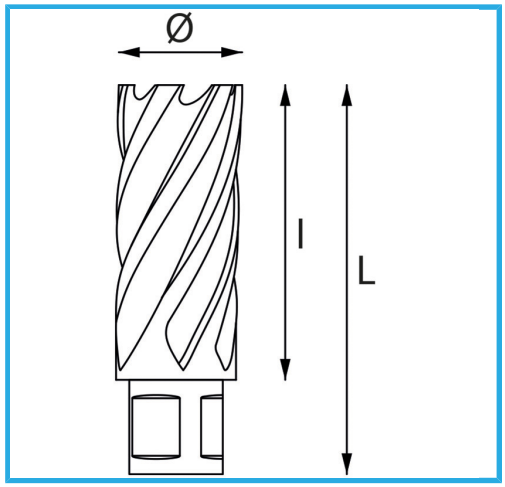


| | |
|---|---|
| **ø** | 30 mm |
| **Capacità di taglio** | 50 mm |
| **Lunghezza totale** | 85 mm |
| **Peso lordo** | 0,20 kg |
| **Codice EAN** | 8012667292324 |

Append.

HSS CO 5% -