# ART. BE40/03

## *PINZE PIEGATE PER ANELLI ELASTICI INTERNI*

IN ACCIAIO SPECIALE PER UTENSILI INTERAMENTE BONIFICATO CON TESTE LUCIDATE CON PUNTE INSERITE TEMPRATE E BRUNITE IN MATERIALE AD..

**€17,81**

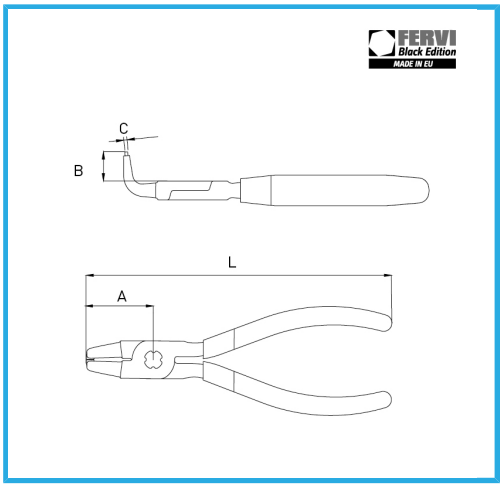


| | |
|---|---|
| **Misura nominale** | 180 mm |
| **L** | 166 mm |
| **Anelli elastici** | Ø 19 - 60 mm |
| **A** | 38 mm |
| **B** | 14 mm |
| **Peso lordo** | 0,19 kg |
| **Codice EAN** | 8012667303983 |