ART. F019/039

SEGA A TAZZA CON INSERTI IN METALLO DURO

CON SCARICO TRUCIOLO LATERALE E PUNTA PILOTA. PROFONDITÀ MASSIMA DI TAGLIO 5MM.

€35,50

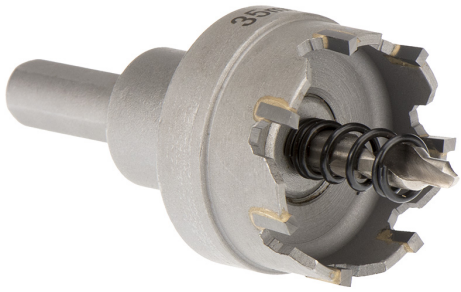

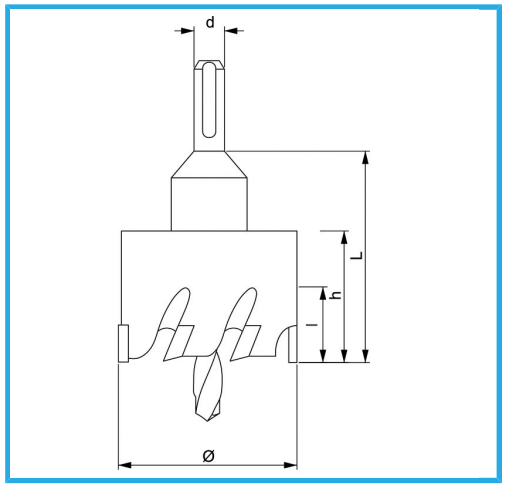

ø	39 mm
h	28 mm
d	10 mm
L	50 mm
Filetto	M14 x 1,5
Peso lordo	0,19 kg
Dimensioni imballo	-
Codice EAN	8012667314361

Append.

C45 -

HM -