ART. P031/30
PUNTE A TAZZA DIAMANTATE A CORONA CONTINUA

LA CORONA DIAMANTATA A SPESSORE SOTTILE GARANTISCE TAGLI SENZA SBAVATURE. QUESTA CARATTERISTICA AGEVOLA I LAVORI DI FORATURA SU...

€54,00

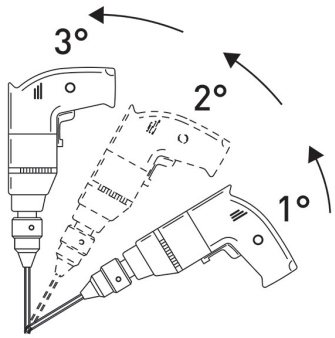

Misura	Ø 30 mm
Attacco esagonale	11 mm
Lunghezza totale	90 mm
Altezza diamante	5 mm
Grana	35/40
Peso lordo	0,14 kg
Dimensioni imballo	-
Codice EAN	8012667355210

Append.