ART. P031/18
PUNTE A TAZZA DIAMANTATE A CORONA CONTINUA

LA CORONA DIAMANTATA A SPESSORE SOTTILE GARANTISCE TAGLI SENZA SBAVATURE. QUESTA CARATTERISTICA AGEVOLA I LAVORI DI FORATURA SU...

€32,30

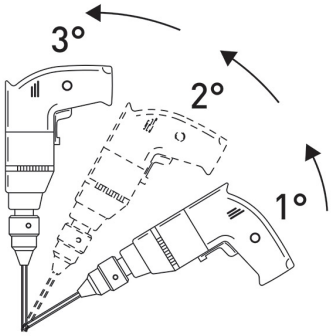

Misura	Ø 18 mm
Attacco esagonale	11 mm
Lunghezza totale	90 mm
Altezza diamante	5 mm
Grana	35/40
Peso lordo	0,09 kg
Dimensioni imballo	115 x 32 x 32 h mm
Codice EAN	8012667355166

Append.