ART. P076/030

SEGA A TAZZA PER EDILIZIA CON TAGLIENTI IN METALLO DURO

PER L'ESECUZIONE DI FORI DI MEDIE E GRANDI DIMENSIONI NEL MURO.

€22,70

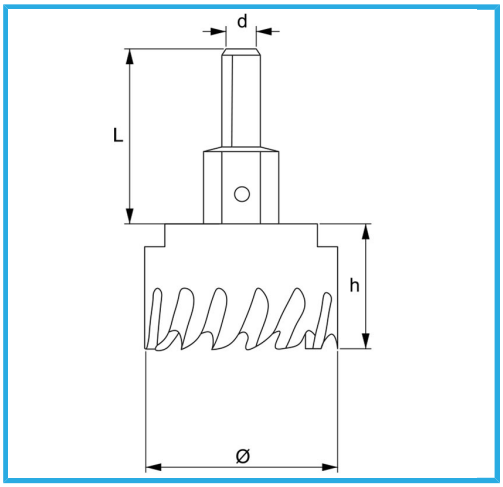

ø	30 mm
d	10 mm
Filetto	M12 x 1.25
Z	4
L	46 mm
Punta	ø6 x 69 mm
Peso lordo	0,15 kg
Codice EAN	8012667352615

Append.

HSS -

HM -