ART. P076/085

SEGA A TAZZA PER EDILIZIA CON TAGLIENTI IN METALLO DURO

PER L'ESECUZIONE DI FORI DI MEDIE E GRANDI DIMENSIONI NEL MURO.

€69,60

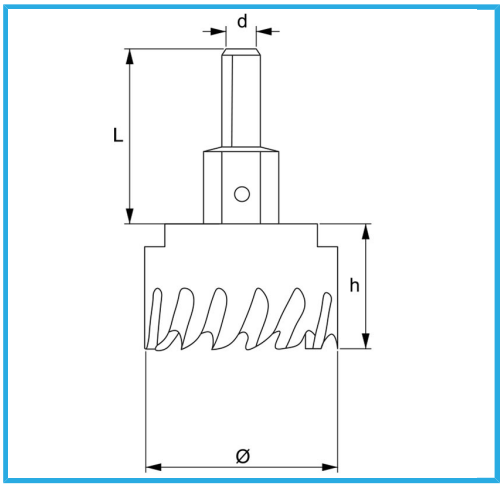

ø	85 mm
d	12 mm
Filetto	M16 x 1.5
Z	9
L	46 mm
Punta	ø8 x 69 mm
Peso lordo	0,54 kg
Codice EAN	8012667352721

Append.

HSS -

HM -