ART. E011/M120X175

JUEGO METRICO DE REPARACION ROSCAS F-COIL

INDICADO PARA LA REGENERACIÓN DE ROSCAS O PARA OBTENER ROSCADOS MUY RESISTENTES EN MATERIALES BLANDOS.

€44,70

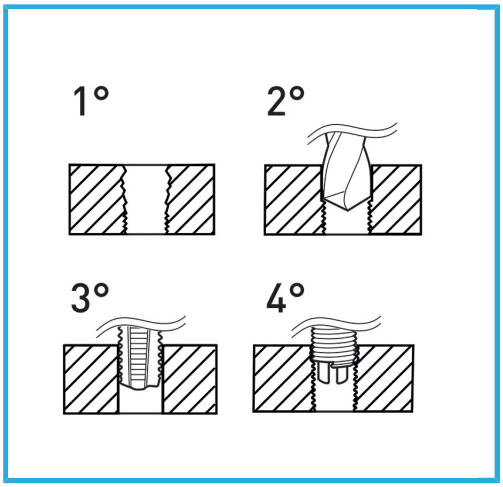

Dimensiones	M 12 x 1.75
Broca	Ø 12.4 mm
Machos STI	E011/M120X175M
Utensilio para insertar	E011/U15
Herr. rompe arrastre	E011/A15
Cantidad de insertos	10
Peso bruto	0,68 kg
Codigo de barras	8012667369026

Colgante

HSS -

INOX -