ART. E011/M180X250

KIT RIPARAZIONE FILETTI METRICI F-COIL

ADATTI PER LA RIGENERAZIONE DELLE FILETTATURE O PER OTTENERE DELLE MASCHIATURE MOLTO RESISTENTI IN MATERIALI TENERI.

€72,00

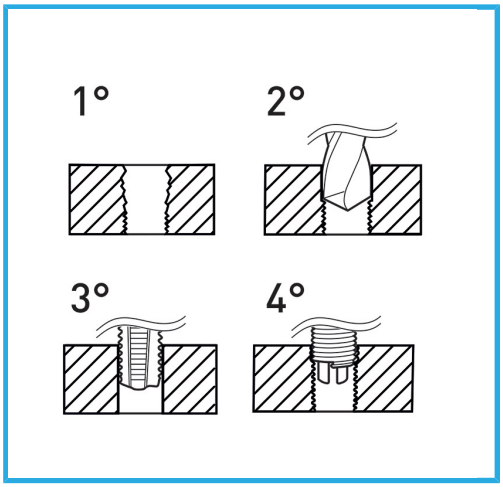

Dimensioni	M 18 x 2.5
Punta	-
Maschi STI	E011/M180X250M
Utensile montaggio	E011/U20
Attrezzo rottura	-
Quantità inserti	5
Peso lordo	0,78 kg
Dimensioni imballo	170x130x40 h mm
Codice EAN	8012667368715

Append.

HSS -

INOX -