ART. E011/M100X100

KIT RIPARAZIONE FILETTI METRICI F-COIL

ADATTI PER LA RIGENERAZIONE DELLE FILETTATURE O PER OTTENERE DELLE MASCHIATURE MOLTO RESISTENTI IN MATERIALI TENERI.

€40,20

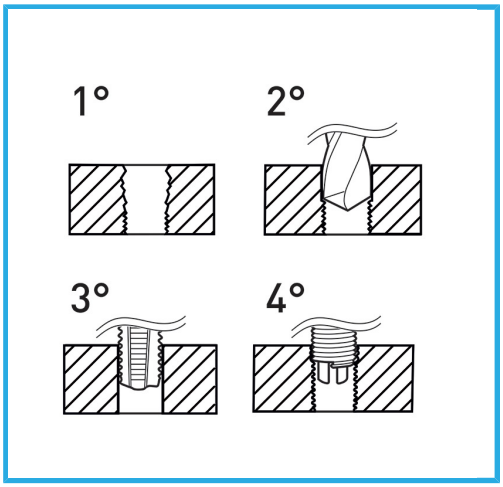

Dimensioni	M 10 x 1.0
Punta	Ø 10.3 mm
Maschi STI	E011/M100X100M
Utensile montaggio	E011/U13
Attrezzo rottura	E011/A13
Quantità inserti	15
Peso lordo	0,53 kg
Dimensioni imballo	175x130x40 h mm
Codice EAN	8012667366568

Append.

HSS -

INOX -