ART. E011/M025X045

JUEGO METRICO DE REPARACION ROSCAS F-COIL

INDICADO PARA LA REGENERACIÓN DE ROSCAS O PARA OBTENER ROSCADOS MUY RESISTENTES EN MATERIALES BLANDOS.

€27,50

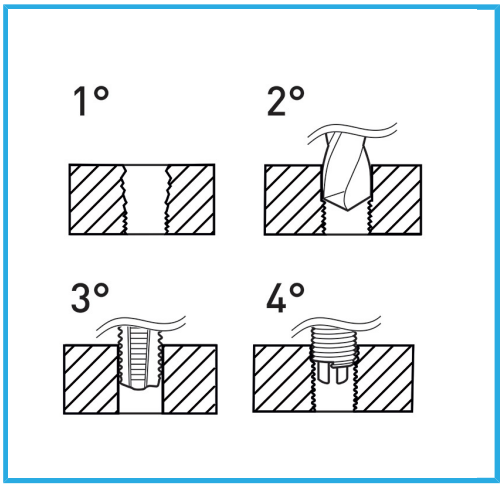

Dimensiones	M 2.5 x 0.45
Broca	Ø 2.6 mm
Machos STI	E011/M025X045M
Utensilio para insertar	E011/U03
Herr. rompe arrastre	E011/A03
Cantidad de insertos	20
Peso bruto	0,33 kg
Dimensiones de embalaje	170x130x40 h mm
Codigo de barras	8012667362799

Colgante

HSS -

INOX -