ART. E011/M035X060

JUEGO METRICO DE REPARACION ROSCAS F-COIL

INDICADO PARA LA REGENERACIÓN DE ROSCAS O PARA OBTENER ROSCADOS MUY RESISTENTES EN MATERIALES BLANDOS.

€27,50

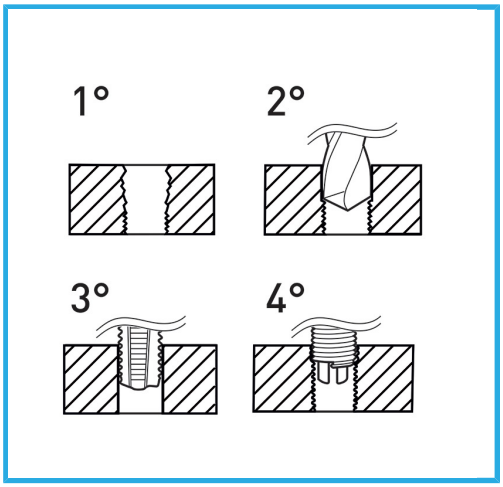

Dimensiones	M 3.5 x 0.6
Broca	Ø 3.7 mm
Machos STI	E011/M035X060M
Utensilio para insertar	E011/U05
Herr. rompe arrastre	E011/A05
Cantidad de insertos	20
Peso bruto	0,35 kg
Codigo de barras	8012667364731

Colgante

HSS -

INOX -