ART. E011/M090X125

KIT RIPARAZIONE FILETTI METRICI F-COIL

ADATTI PER LA RIGENERAZIONE DELLE FILETTATURE O PER OTTENERE DELLE MASCHIATURE MOLTO RESISTENTI IN MATERIALI TENERI.

€42,10

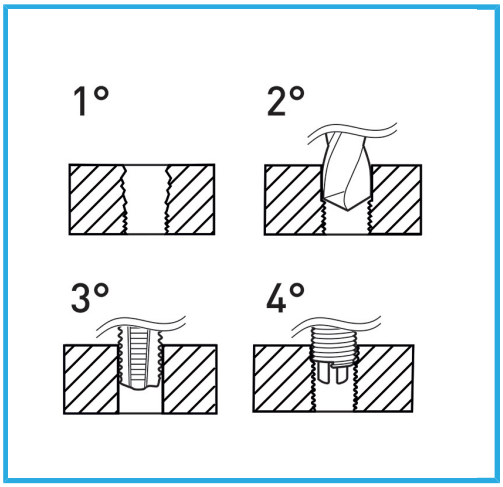

Dimensioni	M 9 x 1.25
Punta	Ø 9.3 mm
Maschi STI	E011/M090X125M
Utensile montaggio	E011/U12
Attrezzo rottura	E011/A12
Quantità inserti	15
Peso lordo	0,49 kg
Codice EAN	8012667368692

Append.

HSS -

INOX -