ART. P031/06

PUNTE A TAZZA DIAMANTATE A CORONA CONTINUA

LA CORONA DIAMANTATA A SPESSORE SOTTILE GARANTISCE TAGLI SENZA SBAVATURE. QUESTA CARATTERISTICA AGEVOLA I LAVORI DI FORATURA SU...

€16,70

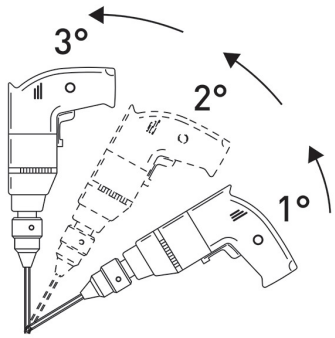

Misura	Ø 6 mm
Attacco esagonale	8.5 mm
Lunghezza totale	56 mm
Altezza diamante	2 mm
Grana	50/60
Peso lordo	0,02 kg
Codice EAN	8012667355098

Append.