ART. P031/14
PUNTE A TAZZA DIAMANTATE A CORONA CONTINUA

LA CORONA DIAMANTATA A SPESSORE SOTTILE GARANTISCE TAGLI SENZA SBAVATURE. QUESTA CARATTERISTICA AGEVOLA I LAVORI DI FORATURA SU...

€25,80

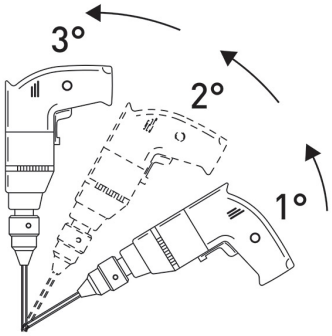

Misura	Ø 14 mm
Attacco esagonale	8.5 mm
Lunghezza totale	56 mm
Altezza diamante	2 mm
Grana	50/60
Peso lordo	0,03 kg
Dimensioni imballo	115 x 32 x 32 h mm
Codice EAN	8012667355142

Append.