ART. FFCS15003A-190K
SEGA CIRCOLARE 1500W

REGOLAZIONE DELLA PROFONDITÀ DI TAGLIOREGOLAZIONE DELL'ANGOLO DI TAGLIOFUNZIONE LOCK-OFFSISTEMA DI ESTRAZIONE DELLA...

€128,00
~~€182,00~~

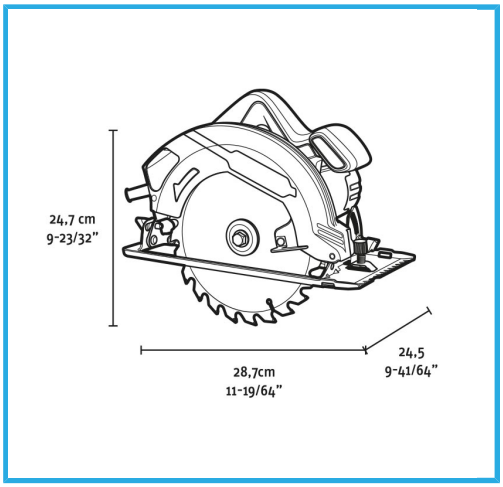

Potenza	1500 W
Amperaggio a 220-230V	6,8 A
Velocità a vuoto	5500 min-1
Ø min / max lama	185 / 190 mm
Diametro foro	20 mm
Spessore lama	2 mm
Profondità di taglio	Max 66 mm (90º) / 46 mm (45º)
Codice EAN	8012667404536
Peso lordo	5,28 kg

Scatola

- Lock-Off
- Estrazione della Polvere
- Regolazione Angolare
- Regolazione Profondità