ART. FFAG07203A-115K
AMOLADORA ANGULAR 115MM 720W

ROSCA DE HUSILLO M14ARRANQUE SUAVEBLOQUEO DE HUSILLOPROTECCIÓN DE REINICIOINTERRUPTOR DESLIZANTE DE ENCENDIDO/APAGADO DE...

€76,40

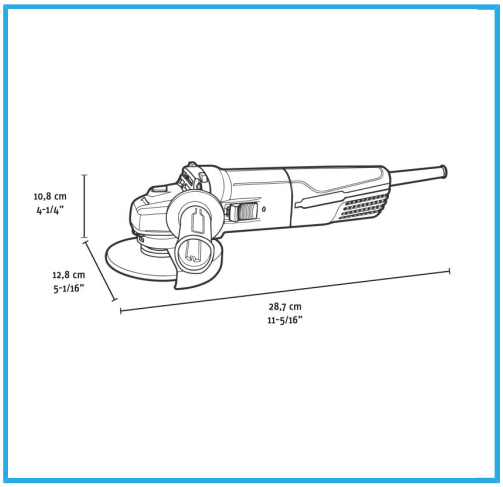

Potencia	720 W
Amperaje a 220-230V	3,3 A
Velocidad	0-11000 min-1
Conexión	M14
Max Ø de disco de corte	115 mm
Max Ø de disco abrasivo	115 mm
Max Ø de la placa de lijado de goma	115 mm
Max Ø de cepillo de alambre circular	75 mm
Max Ø de copa cepillo de alambre	75 mm
Codigo de barras	8012667404413
Dimensiones de embalaje	350 x 130 x 115 h mm
Peso bruto	2,35 kg

- Caja
- M14
- Arranque Suave
- Bloqueo del Eje
- Protección de Reinicio
- Interruptor de 2 Posiciones
- Empuñadura Suave
- Velocidad Constante