ART. FFRH08003A-B
MARTILLO COMBINADO 800W

FERVI

HUSILLO SDS-PLUSPORTABROCAS CON LLAVE ADICIONAL CON ADAPTADOR SDS-PLUSAJUSTE ELECTRÓNICO DE VELOCIDAD3 MODOS:...

€213,00

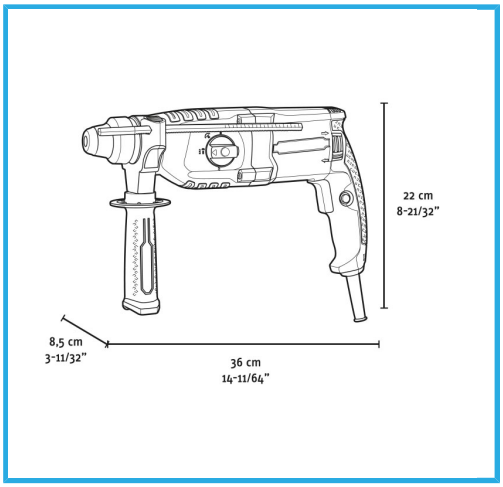

Potencia	800 W
Amperaje a 220-230V	3,8 A
Velocidad de giro en vacío	0-1200 min-1
Número de impactos	0-5300 min-1
Energía de percusión	3,4 J
Portabrocas	SDS-Plus
Rendimiento de taladro concreto	Max 26 mm
Rendimiento de taladro acero	Max 13 mm
Rendimiento de taladro madera	Max 40 mm
Codigo de barras	8012667404376
Dimensiones de embalaje	410 x 310 x 135 h mm
Peso bruto	5,56 kg

- Estuche de transporte
- SDS PLUS
- Portabrocas SDS + Adaptador
- 3 Funciones
- Vario-Lock
- Embrague de Seguridad
- Bloqueo