ART. FFID08103A-K
TRAPANO A PERCUSSIONE 810W

FERVI

MANDRINO AUTOSERRANTE IN METALLO SENZA CHIAVEVELOCITÀ VARIABILEREGOLAZIONE ELETTRONICA DELLA VELOCITÀ2 MODALITÀ:...

€85,60
~~€122,00~~

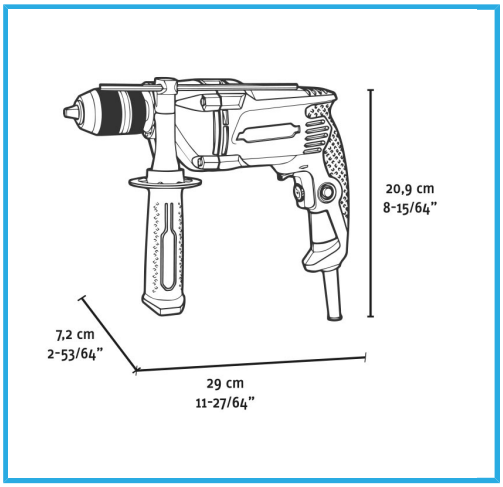

Potenza	810 W
Amperaggio a 220-230V	3,9 A
Velocità a vuoto	0-2800 min-1
Percussioni al minuto	0-44800 min-1
Serraggio mandrino	2 - 13 mm
Capacità foratura cemento	Max 16 mm
Capacità foratura acciaio	Max 13 mm
Capacità foratura legno	Max 30 mm
Codice EAN	8012667404345
Dimensioni imballo	320 x 250 x 85 h mm
Peso lordo	2,70 kg

Scatola

- Velocità Variabile
- Velocità Elettronica
- Lock-On
- 2 Funzioni
- Senza Chiave
- Inversione