ART. 0734/2
ZENTRIERKÖRNER

FÜR DIE ZENTRIERUNG IN BESTEHENDEN BOHRUNGEN SORGT DIE FEDERBELASTETE, KONISCHE FÜHRUNG FÜR EINE GENAUE...

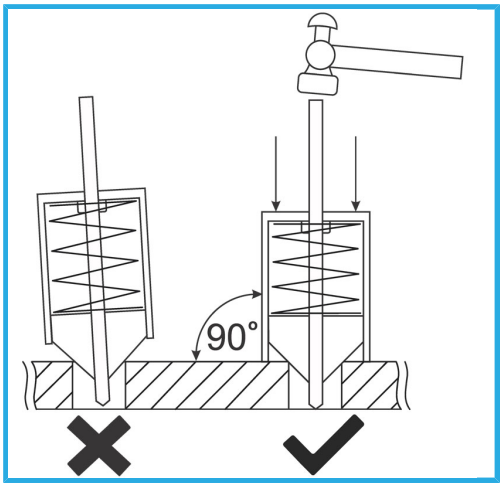

Box

Stahl

Länge	100 mm
Lochdurchmesser	Ø5 - Ø30 mm
Bruttogewicht	0,20 kg
Verpackungsmaße	115x38x38 h mm
EAN-Code	8012667408275