ART. M028/200/300
MORDAZA DE ALTA PRECISIÓN

FERVI

ADECUADO PARA TRABAJOS DONDE SE REQUIERE PRECISIÓN, CONFIABILIDAD, DISPONIBILIDAD Y BLOQUEO SEGURO. ADECUADO PARA TRABAJOS...

€2.080,00

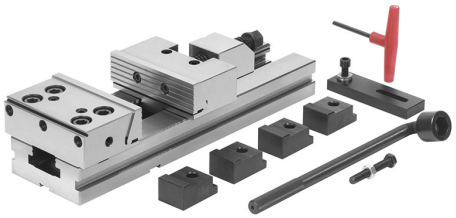

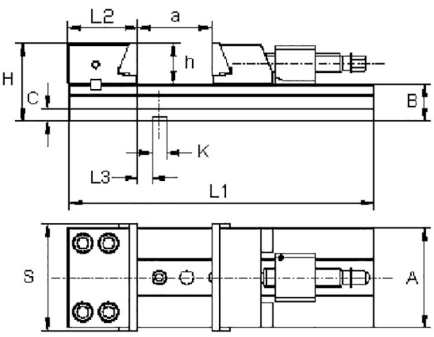

Dimensiones mordaza	200 x 65h mm
Alcance mín./máx.	200 mm
A	170 mm
B	70 mm
C	26 mm
H	135 mm
L1	595 mm
L2	113,4 mm
L3	25,6 mm
h	65 mm
K h7	16 mm
a	300 mm
Peso neto	69 kg
Dimensiones de embalaje	650x250x220 h mm
Peso bruto	80,00 kg
Codigo de barras	8012667254049

- Caja de madera
- Templado
- Rectificado
- Acero