ART. T0AC
TORRETA PARA TORNO DE CAMBIO RAPIDO

PARA CAMBIOS RÁPIDOS DE HERRAMIENTAS GRACIAS A LA PALANCA DE BLOQUEO / DESBLOQUEO. COMPOSICIÓN DEL SET: - 1 TORRETA...

€635,00

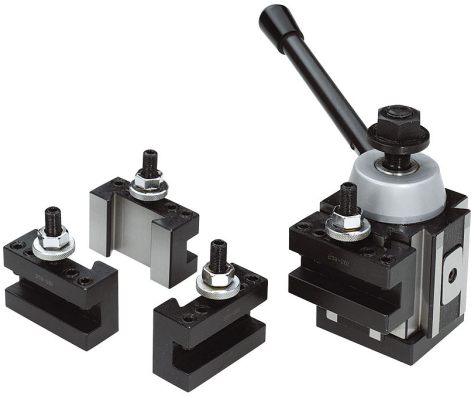

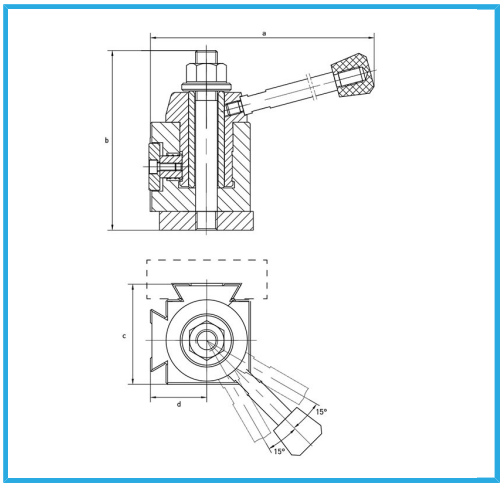

Longitud	100 mm
Anchura	100 mm
Altura	92 mm
Orificio	22,22 mm
Altura herramienta	25 mm
Peso bruto	18,24 kg
Dimensiones de embalaje	320x315x160 h mm
Codigo de barras	8012667213732

Caja