ART. 27/CM3
MANDRINO CONO MORSE COMBINATO

FERVI

DIN 228/A PER FRESE CILINDRICHE FRONTALI SECONDO NORMA DIN 481, PER FRESE CON SCANALATURA LONGITUDINALE DIN 1880 E PER FRESE AD...

€102,00

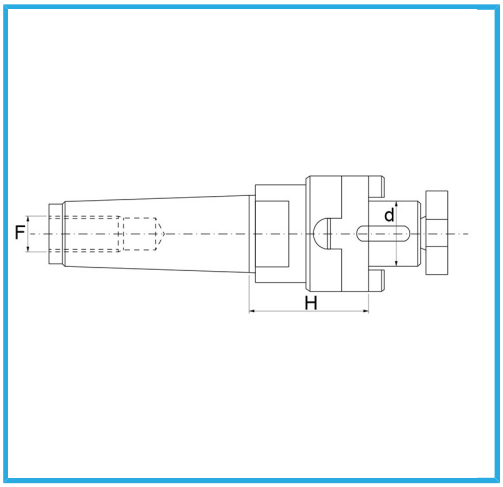

d - h6	27 mm
Attacco conico CM	3
F	M 12
H	50 mm
Peso lordo	1,27 kg
Codice EAN	8012667179625

Scatola

Rettificato

18NiCrMo5 -