ART. P032/03
PINZA

ER32 DIN 6499/B, UTILIZABLE CON MANDRILES DE BOQUILLA.

€15,70

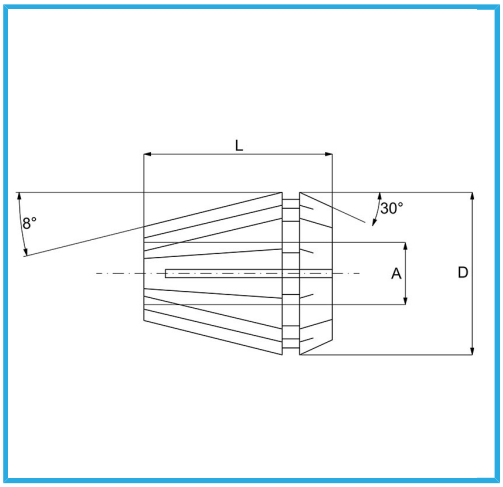

Capacidad A	2-3 mm
D	33 mm
L	40 mm
Peso bruto	0,20 kg
Codigo de barras	8012667141905

Caja

Rectificado

65Mn -