ART. STGCR16/11
UTENSILE PER ESTERNO 90°

€46,00

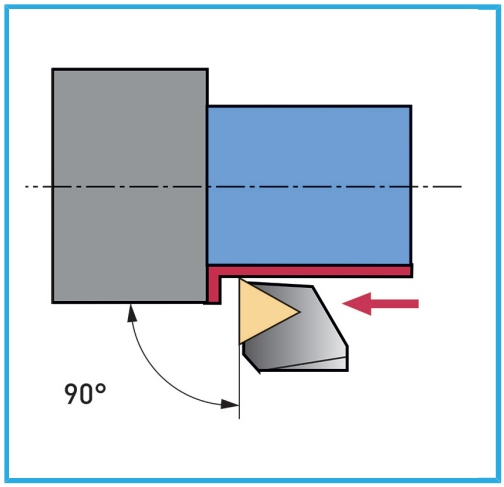

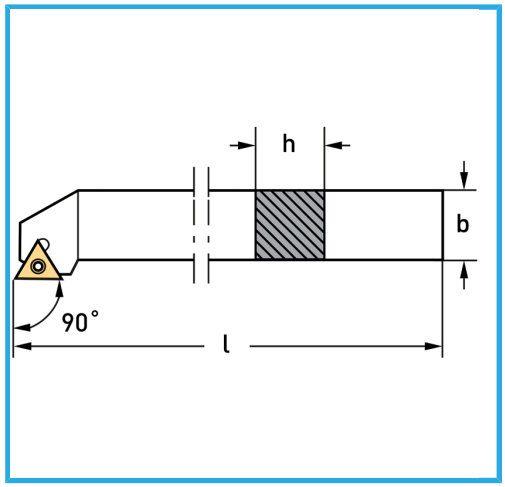

Lato	Dx/R
b	16 mm
h	16 mm
l	100 mm
Vite	KV250 mm
Bussola	--------
Base	--------
Inserto (non incluso)	TCMT1102...
Peso lordo	0,22 kg
Codice EAN	8012667253318

Scatola

Satinata

Nichelata

Esterna