ART. B007/12
JUEGO 5 ÚTILES CON PLAQUITA

PLAQUITAS INCLUIDAS, ÚTIL PARA TENER UN CONJUNTO QUE LE PERMITE REALIZAR LA MAYORÍA DE OPERACIONES DE TORNEADO CON...

€120,00

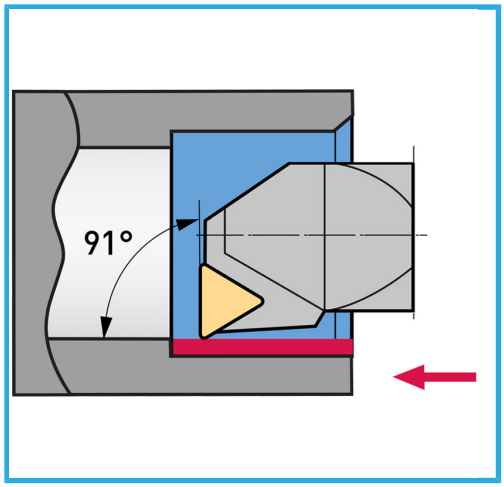

Vástago herr. ext. / inserto	12 mm / TCMT110204...
Vástago herr. int. / inserto	10 mm / TCMT110204...
Longitud	Ext: 88 mm / Int: 125 mm
Tornillo	KV250
Peso bruto	0,68 kg
Dimensiones de embalaje	170x160x50 h mm
Codigo de barras	8012667243968

Caja

Bruñido

Externa