ART. SER20
UTENSILE FILETTARE ESTERNO FISSAGGIO A VITE

€73,90

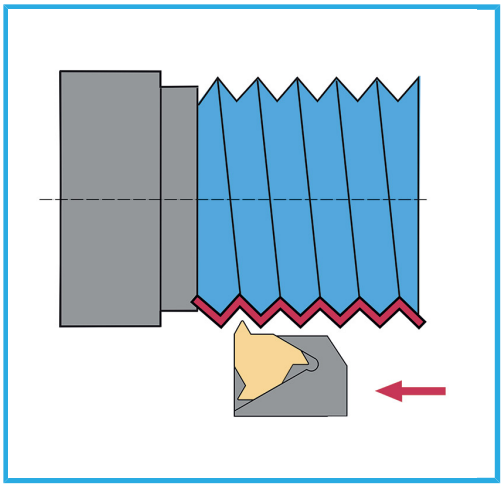

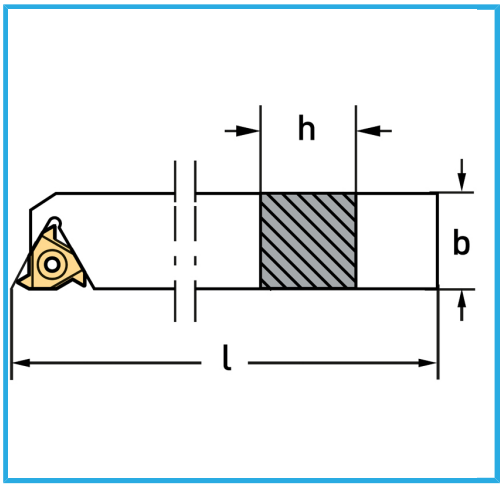

b	20 mm
h	20 mm
l	125 mm
Base	BSER16
Bussola	BU3550
Vite	KV350
Inserto (non incluso)	16ER...
Peso lordo	0,44 kg
Codice EAN	8012667256708

Scatola

Satinata

Nichelata

Esterna