ART. CCMT120408N
INSERTI PER TORNITURA

POSITIVA.

€11,60

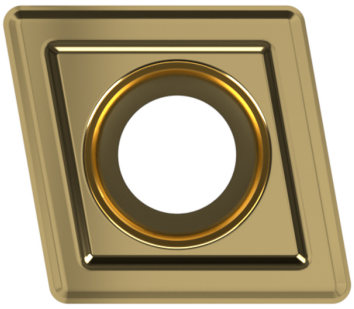

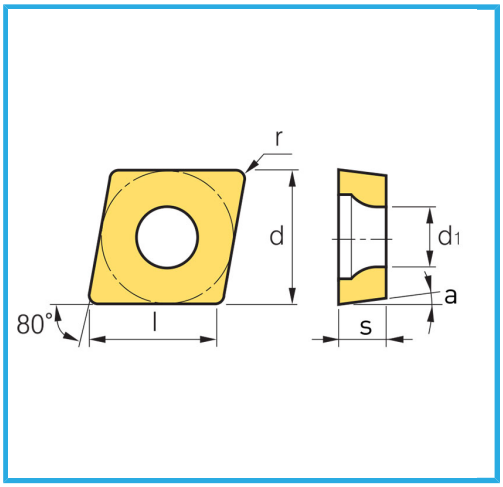

Dimensione	12 mm
d	12.70 mm
l	12.90 mm
S	4.76 mm
r	0.80 mm
d1	5.50 mm
a°	7°
Pack	10
Peso lordo	0,08 kg
Codice EAN	8012667011277

Scatola

-