ART. F238
UTENSILE CONICO A GRADINO

PER CREARE E ALLARGARE FORI IN LAMIERE, CON PUNTA INTERCAMBIABILE.

€60,00
~~€81,40~~

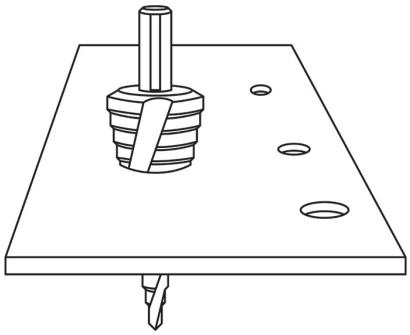

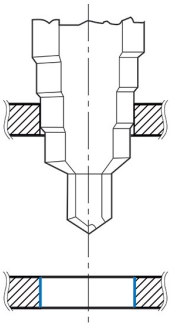

Gambo	10 mm
ø	2,5 - 38 (2,5-6,3-13-16-19-21-23-26-29-32-35-38) mm
Peso lordo	0,26 kg
Codice EAN	8012667189853

Scatola

HSS -

TiN -