ART. M003/06V

MASCHI A MACCHINA PER FORI CIECHI A FORTE TORSIONE 35º

FILETTATURA METRICA A PASSO GROSSO (MA) - GAMBO RINFORZATO, IL TRATTAMENTO DI VAPORIZZAZIONE AUMENTA LA DUREZZA SUPERFICIALE E...

€10,40

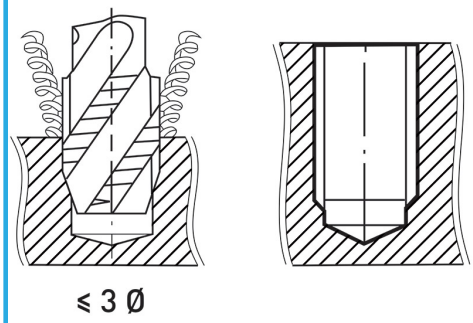

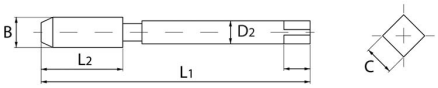

B	M6 x 1 mm
L2	22 mm
L1	86 mm
D2	6 mm
C	4.9 mm
Peso lordo	0,02 kg
Dimensioni imballo	123x12x12 h mm
Codice EAN	8012667257255

Scatola	-
Vaporizzato	HV=750
Esterna	371/C