ART. M003/18V

MACHOS DE MÁQUINA CON RANURAS HELICOIDALES DE 35º A LA DERECHA PARA AGUJEROS CIEGOS

PASO GRUESO DE HILO ISOMÉTRICO - VÁSTAGO REFORZADO, EL TRATAMIENTO DE VAPORIZACIÓN AUMENTA LA DUREZA DE LA...

€32,30

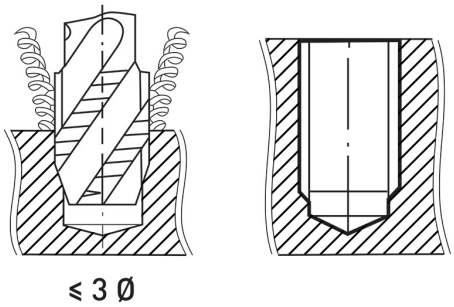

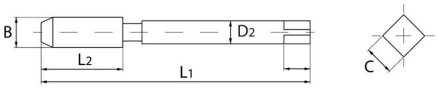

B	M18 x 2,5 mm
L2	34 mm
L1	125 mm
D2	14 mm
C	11 mm
Peso bruto	0,16 kg
Dimensiones de embalaje	-
Codigo de barras	8012667257323

Caja	-
Vaporizado	HV=750
Externa	376/C