ART. M003/18V

MASCHI A MACCHINA PER FORI CIECHI A FORTE TORSIONE 35º

FILETTATURA METRICA A PASSO GROSSO (MA) - GAMBO RINFORZATO, IL TRATTAMENTO DI VAPORIZZAZIONE AUMENTA LA DUREZZA SUPERFICIALE E...

€32,30

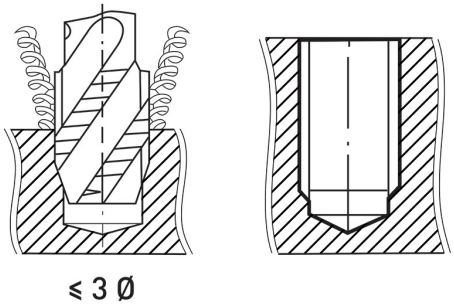

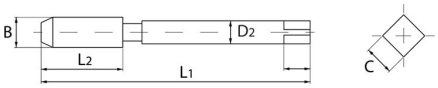

B	M18 x 2,5 mm
L2	34 mm
L1	125 mm
D2	14 mm
C	11 mm
Peso lordo	0,16 kg
Dimensioni imballo	-
Codice EAN	8012667257323

	Scatola	HSS-G	-
V	Vaporizzato		HV=750
	Esterna	DIN	376/C