ART. 0215P

SERIE CHIAVI ESAGONALI LUNGHE CON PUNTA SFERICA

€9,50

~~€12,50~~

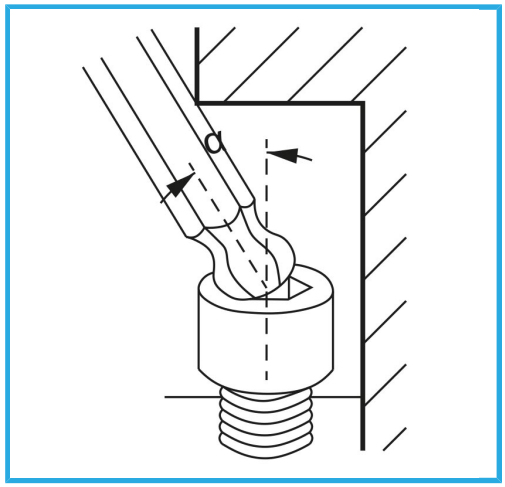

Misura	1/16" - 5/64" - 3/32" - 1/8" - 5/32" - 3/16" - 1/4" - 5/16" - 3/8"
Peso lordo	0,35 kg
Dimensioni imballo	250x100x30 h mm
Codice EAN	8012667259600

Blister

-

Cr-V -

Satinata

9 Pcs