ART. BI4E2L027
CHIAVE A BUSSOLA AD IMPATTO LUNGA

DIN 3129.

€19,80

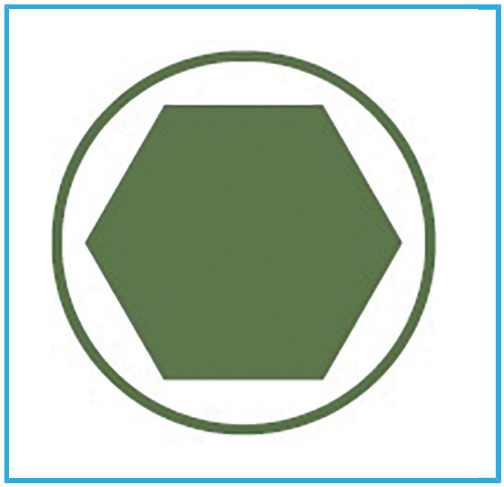

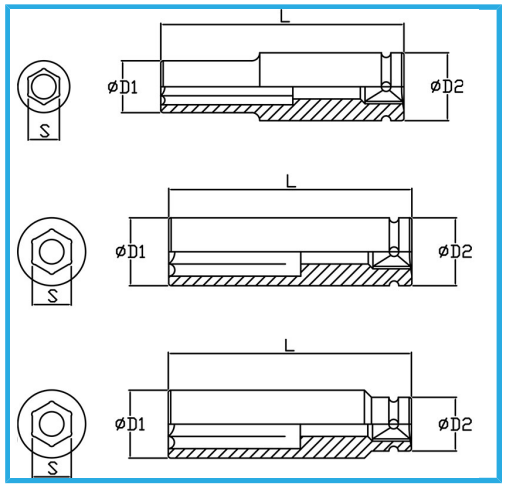

Misura	27 mm
D1	42 mm
D2	44 mm
Lunghezza	90 mm
Peso lordo	0,63 kg
Dimensioni imballo	-
Codice EAN	8012667272524

Fosfatata

3/4"

-

Cr-Mo -