ART. BI4E2L036
CHIAVE A BUSSOLA AD IMPATTO LUNGA

DIN 3129.

€21,80

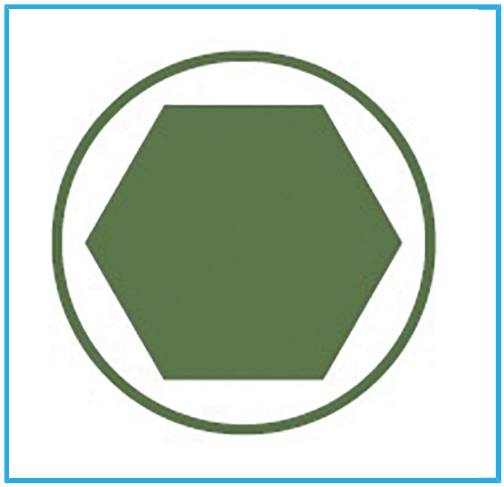

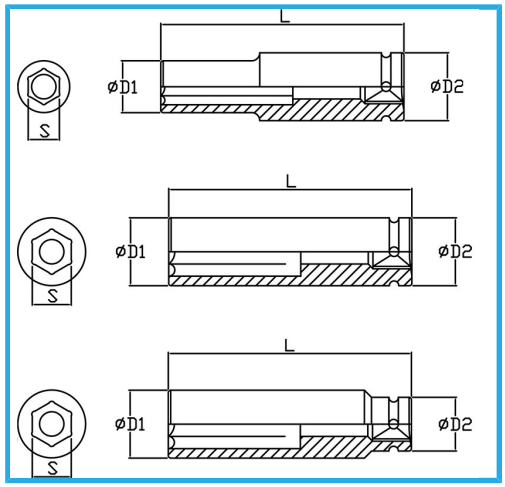

Misura	36 mm
D1	54 mm
D2	44 mm
Lunghezza	90 mm
Peso lordo	0,82 kg
Dimensioni imballo	-
Codice EAN	8012667272609

Fosfatata

3/4"

-

Cr-Mo -