ART. BI4E2L050
CHIAVE A BUSSOLA AD IMPATTO LUNGA

DIN 3129.

€44,10

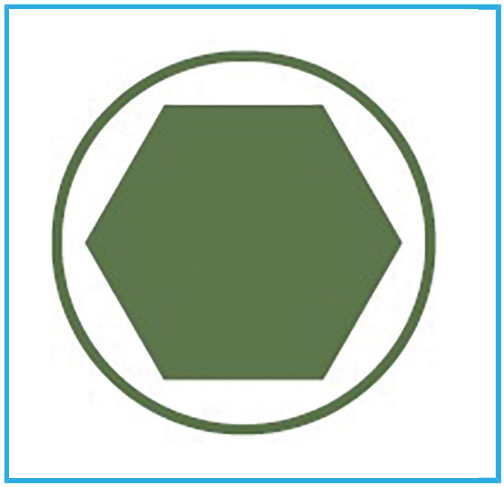

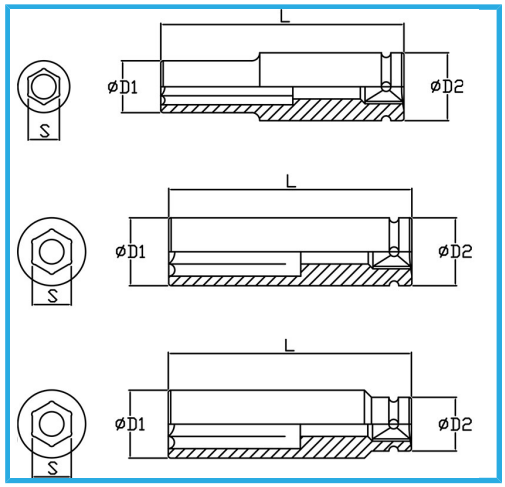

Misura	50 mm
D1	71 mm
D2	54 mm
Lunghezza	90 mm
Peso lordo	1,40 kg
Dimensioni imballo	-
Codice EAN	8012667272647

Fosfatata

3/4"

-

Cr-Mo -