ART. F011/24
KERNBOHRER WELDON

ERMÖGLICHT EINEN SEHR SCHNELLEN SCHNITT, ERFORDERT KEIN VORBOHREN UND VERMEIDET GRATBILDUNG AUFGRUND DES GERINGEREN...

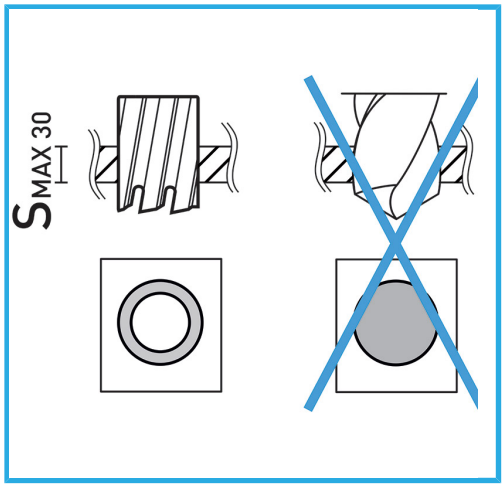

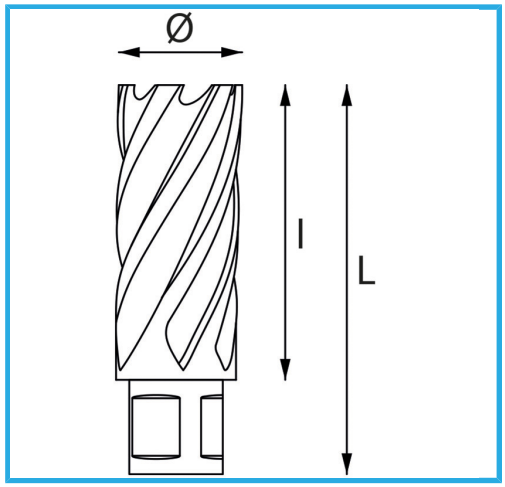

Schnittkapazität	30 mm
ø	24 mm
Gesamtlänge	62 mm
Bruttogewicht	0,12 kg
Verpackungsmaße	40x35x100 h mm
EAN-Code	8012667291808

Aufhängbar

HSS -